TRAMONTINA

AXAM
www.axam.cl

MADE IN BRAZIL

BASURERO CON PEDAL 20 L, ACERO INOXIDABLE AISI 430 CON BALDE INTERIOR PLASTICO

Ref. 94538-120

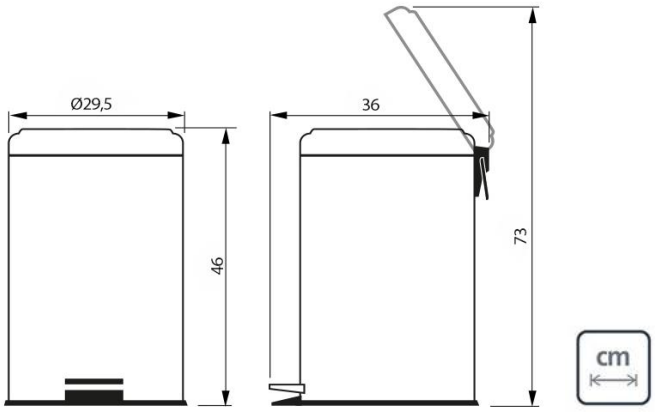

Características:

-Fabricación: Brasileña
-Acero Inox AISI 430
-Espesor: 0,4 mm
-Acabado: Pulido
-Alza para transporte: Si
-Tapa: Si, con sistema Stay Open
-Balde Plástico interior removible: Si
-Capacidad: 20 Litros
-Tamaño Bolsa recomendado: 30 Litros

Ventajas:

-Fabricado en el sistema estampado monoblock, vale decir una sola pieza, sin soldaduras.
-Más resistente y evita la Corrosión
-Bordes perfectamente acabados que evitan corte.
-Balde plástico removible facilita la limpieza y retiro de desechos.

Para mas información
ventas@axam.cl
Telefono o
WhatsApp:
+569 4295 4324